LEGENDA ZNAČEK

SZ č.... ◎ SVORKA ZKUŠEBNÍ ... POŘADOVÉ ČÍSLO

AlMgSi Ø8mm — JÍMACÍ VEDENÍ AlMgSi Ø8mm na podpěrách na střeše i oplechování

SS – SVORKA SPOJOVACÍ

SP1 –SVORKA PŘIPOJOVACÍ

SK – SVORKA KŘÍŽOVÁ

SO – SVORKA OKAPOVÁ

4xSS+SK 3xSS 3xSS

Drát AlMgSi ø 8 mm uložený na podpěrách vedení SUA, pro připojení kruhového vodiče s plochým materiálem (uchycení na atiku), vzdálenost podpěr cca 1 m

Drát AlMgSi ø 8 mm uložený na podpěrách vedení PV 21, na ploché střechy, vzdálenost podpěr cca 1 m

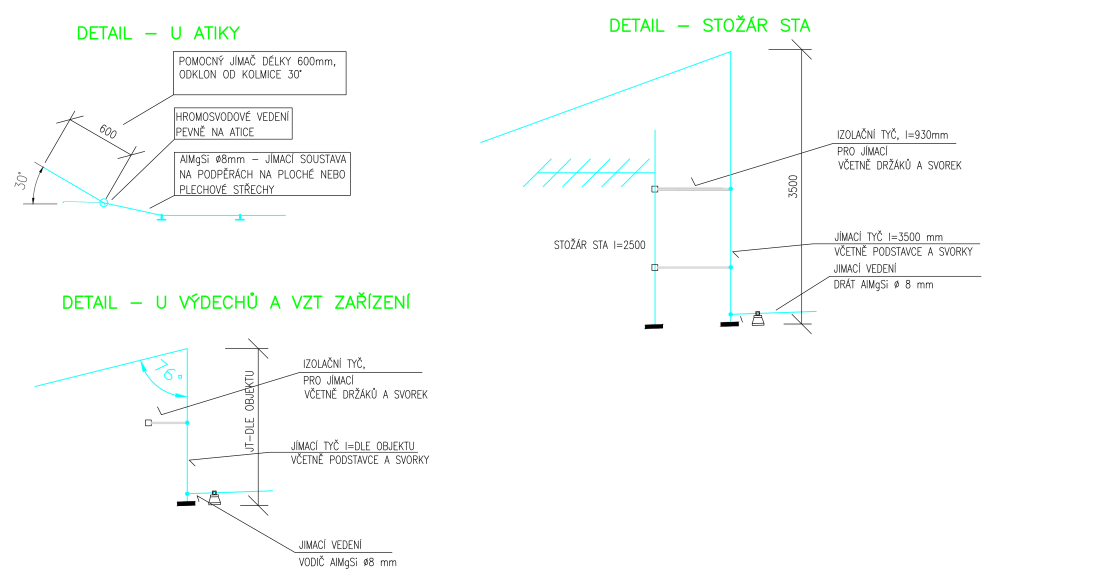

Nový drát AlMgSi ø 8 mm uložený na podpěrách vedení SUA, pro připojení kruhového vodiče s plochým materiálem (uchycení na atiku), vzdálenost podpěr cca 1 m

Nový drát AlMgSi ø 8 mm uložený na podpěrách vedení PV 21, na ploché střechy, vzdálenost podpěr cca 1 m

Stávající jímací vedení uloženo na podpěrách vedení SUA, pro připojení kruhového vodiče s plochým materiálem (uchycení na atiku), vzdálenost podpěr cca 1 m

Stávající jímací vedení uloženo na podpěrách vedení PV 21, na ploché střechy, vzdálenost podpěr cca 1 m

OBJEKT A

(S1.1) SKLADBA KONSTRUKCE STŘECHY NAD PŘÍSTAVBOU :

- HYDROIZOLAČNÍ VRCHNÍ PÁS – SBS MODIFIKOVANÝ ASFALT S KOMBINOVANOU NOSNOU VLOŽKOU A BŘIDLIČNÝM POSYPEM TL.4,5 MM PLNOPLOŠNÉ NATAVENÍ K PODKLADU
- HYDROIZOLAČNÍ PODKLADNÍ PÁS – SAMOLEPÍCÍ PÁS Z SBS MODIFIKOVANÉHO ASFALTU SE SPALITELNOU PE FÓLIÍ NA HORNÍM POVRCHU TL.3,0 MM PLNOPLOŠNÉ NALEPENÍ K PODKLADU
- TEPELNÁ IZOLACE – STABILIZOVANÝ PĚNOVÝ POLYSTYRÉN EPS 200 LEPENÝ PU LEPIDLEM TL.160 MM
- STABILIZAČNÍ POLYURETANOVÉ LEPIDLO
- PAROTĚSNÍCÍ, HYDROIZOLAČNÍ VRSTVA PROVIZORNÍ – PŘÍŘEZ NAD PLASTOVÝMI TELESKOPY, ZAJIŠTĚNÍ VZDUCHOTĚSNÍCÍ A PROVIZORNÍ HYDROIZOLAČNÍ VRSTVY ZE STÁVAJÍCÍHO SOUVRSTVÍ TL.4,0 MM
- MECHANICKÉ KOTVENÍ ŠROUBEM S PLASTOVOU TELESKOPICKOU PODLOŽKOU
- PAROTĚSNÍCÍ, HYDROIZOLAČNÍ VRSTVA PROVIZORNÍ – PÁS Z SBS MODIFIKOVANÉHO ASFALTU S JEMNOZRNNÝM POSYPEM TL.4 MM BODOVĚ NATAVENÝ K PODKLADU

(S1) SKLADBA KONSTRUKCE PLOCHÉ STŘECHY:

- HYDROIZOLAČNÍ VRCHNÍ PÁS – SBS MODIFIKOVANÝ ASFALT S KOMBINOVANOU NOSNOU VLOŽKOU A BŘIDLIČNÝM POSYPEM TL.4,5 MM PLNOPLOŠNÉ NATAVENÍ K PODKLADU
- HYDROIZOLAČNÍ PODKLADNÍ PÁS – SAMOLEPÍCÍ PÁS Z SBS MODIFIKOVANÉHO ASFALTU SE SPALITELNOU PE FÓLIÍ NA HORNÍM POVRCHU TL.3,0 MM PLNOPLOŠNÉ NALEPENÍ K PODKLADU
- TEPELNÁ IZOLACE – STABILIZOVANÝ PĚNOVÝ POLYSTYRÉN EPS 200 LEPENÝ PU LEPIDLEM TL.160 MM
- STABILIZAČNÍ POLYURETANOVÉ LEPIDLO
- PAROTĚSNÍCÍ, HYDROIZOLAČNÍ VRSTVA PROVIZORNÍ – PŘÍŘEZ NAD PLASTOVÝMI TELESKOPY, ZAJIŠTĚNÍ VZDUCHOTĚSNÍCÍ A PROVIZORNÍ HYDROIZOLAČNÍ VRSTVY ZE STÁVAJÍCÍHO SOUVRSTVÍ TL.4,0 MM
- MECHANICKÉ KOTVENÍ ŠROUBEM S PLASTOVOU TELESKOPICKOU PODLOŽKOU
- PAROTĚSNÍCÍ, HYDROIZOLAČNÍ VRSTVA PROVIZORNÍ – PÁS Z SBS MODIFIKOVANÉHO ASFALTU S JEMNOZRNNÝM POSYPEM TL.4 MM BODOVĚ NATAVENÝ K PODKLADU

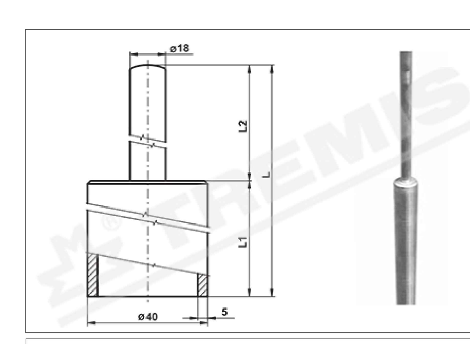

JÍMACÍ TYČ S ROVNÝM KONCEM – TRUBKA

Provedení	Označení	L (mm)	L1 /L2(mm)	Hmotnost (kg)	Balení (ks)	Kód
AlMgSi	JT 4,0 AlMgSi	4000	2000/2000	4,40	1	VN3035
AlMgSi	JT 5,0 AlMgSi	5000	3000/2000	5,90	1	VN3040
AlMgSi	JT 5,5 AlMgSi	5500	3000/2500	6,30	1	VN3045
AlMgSi	JT 6,0 AlMgSi	6000	3000/3000	6,60	1	VN3050

Použití: Jímací zařízení vyčnívající nad chráněným objektem uchycené do stojanů SJ na ploché střeše.

Materiál: Trubka ø 40x5 mm AlMgSi s nalisovanou tyčí ø 18 mm AlMgSi.

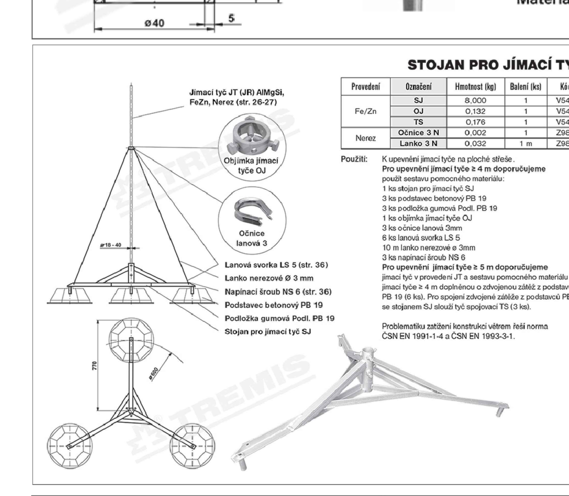

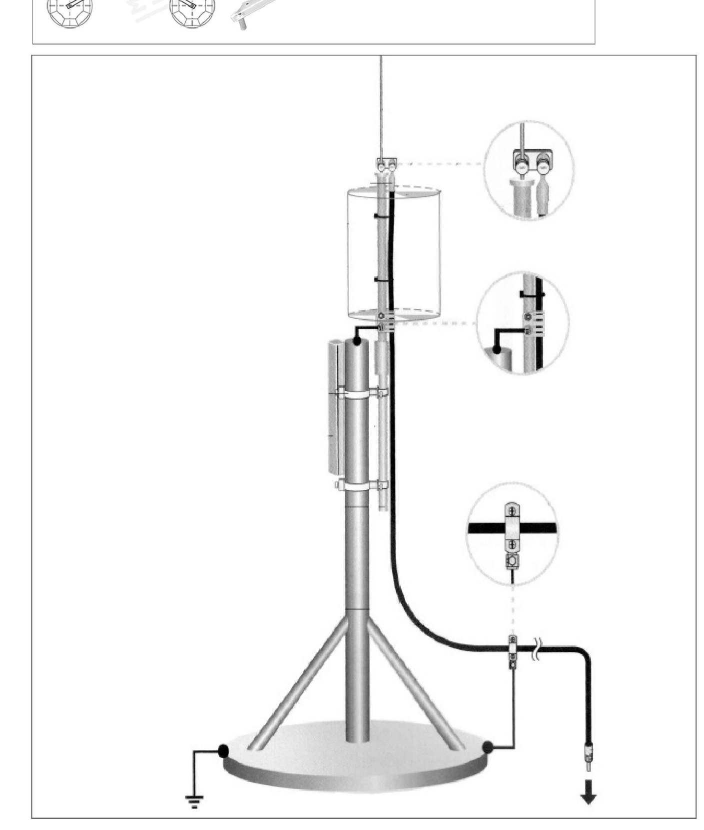

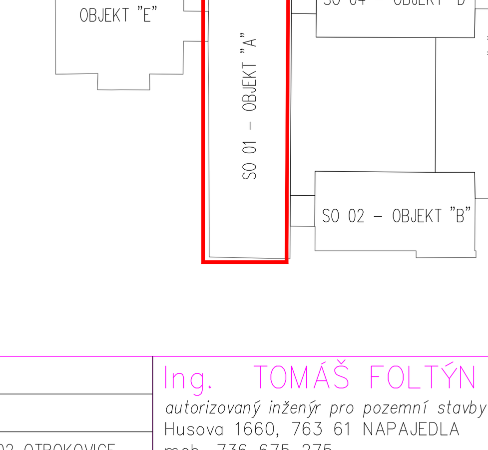

+0,000 VZTAŽENA KE STÁVAJÍCÍMU 1NP

ZODPOVĚDNÝ PROJEKTANT	PROJEKTANT ELEKTRO	Ing. TOMÁŠ FOLTÝN
ING. TOMÁŠ FOLTÝN	TOMÁŠ LUTONSKÝ	*autorizovaný inženýr pro pozemní stavby* Husova 1660, 763 61 NAPAJEDLA mob. 736 675 275 E-mail foltyn@email.cz www.foltyntomas.cz, IDschránky : vwzhx3z
MÍSTO STAVBY : K.Ú. OTROKOVICE, PARC.Č.ST. 2555, TŘ. OSVOBOZENÍ 1388, 76502 OTROKOVICE		
INVESTOR : MĚSTSKÁ POLIKLINIKA s.r.o.. OTROKOVICE, TŘ. OSVOBOZENÍ 1388, 76502 OTROKOVICE		
AKCE STAVEBNÍ ÚPRAVY STŘECHY MĚSTSKÁ POLIKLINIKA s.r.o., OTROKOVICE SO01–OBJEKT "A" D.1.4. OCHRANA PŘED BLESKEM	DATUM	09/2023
	STUPEŇ	RP
	FORMÁT	15xA4
OBSAH PŮDORYS STŘECHY–OBJEKT "A"– OCHRANA PŘED BLESKEM	MĚŘÍTKO 1:75	ČÍSLO VÝKRESU D14–03